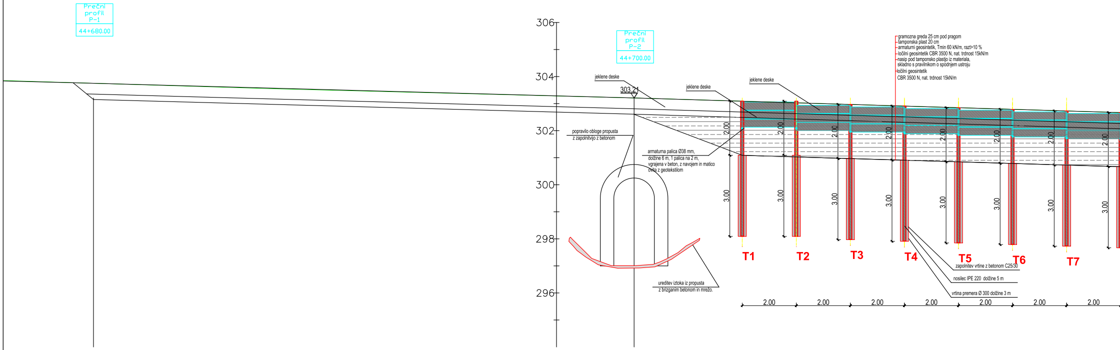
Prečni profil P-1
44+680.00
306
304
302
300
298
296
Prečni profil P-2
44+700.00
jeklene deske
303.21
jeklene deske
jeklene deske
popravilo obloge propusta z zapolnitvijo z betonom
armaturna palica Ø38 mm, dolžine 6 m, 1 palica na 2 m, vgrajena v beton, z navojem in matico ovita z geotekstilom
ureditev iztoka iz propusta z brizganim betonom in mrežo.
gramozna greda 25 cm pod pragom
tamponska plast 20 cm
armaturni geosintetik, Tmin 60 kN/m, razt>10 %
ločilni geosintetik CBR 3500 N, nat. trdnost 15kN/m
nasip pod tamponsko plastjo iz materiala, skladno s pravilnikom o spodnjem ustroju
ločilni geosintetik CBR 3500 N, nat. trdnost 15kN/m
2.00
3.00
T1
T2
T3
T4
T5
T6
T7
zapolnitev vrtine z betonom C25/30
nosilec IPE 220 dolžine 5 m
vrtina premera Ø 300 dolžine 3 m
2.00

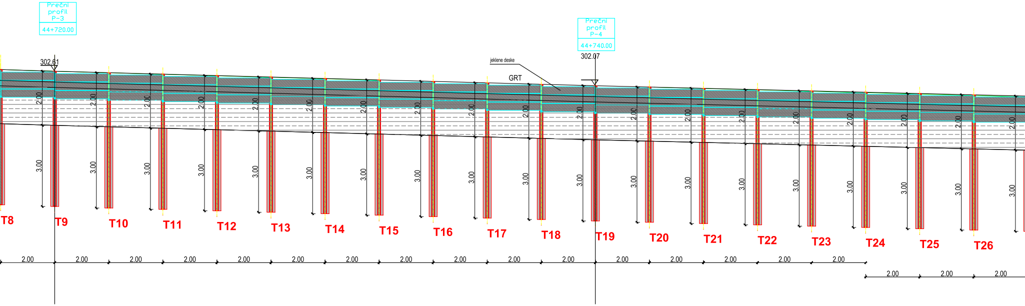
Prečni profil P-3
44+720.00
302.61
Prečni profil P-4
44+740.00
302.07
jeklene deske
GRT
2.00
3.00
T8
T9
T10
T11
T12
T13
T14
T15
T16
T17
T18
T19
T20
T21
T22
T23
T24
T25
T26
2.00

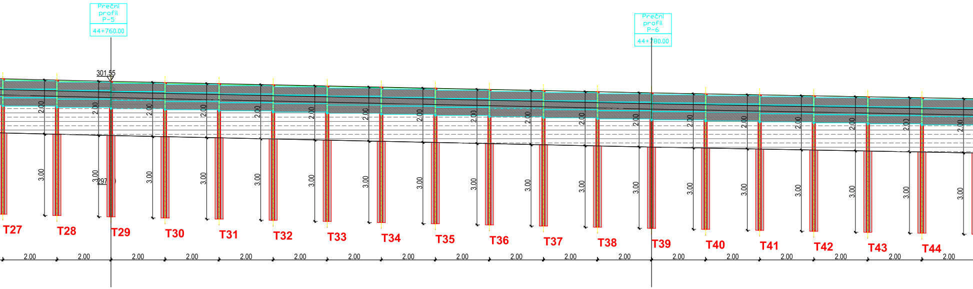
Prečni profil P-5
44+760.00
Prečni profil P-6
44+780.00
301.55
297
2.00
3.00
T27
T28
T29
T30
T31
T32
T33
T34
T35
T36
T37
T38
T39
T40
T41
T42
T43
T44
2.00

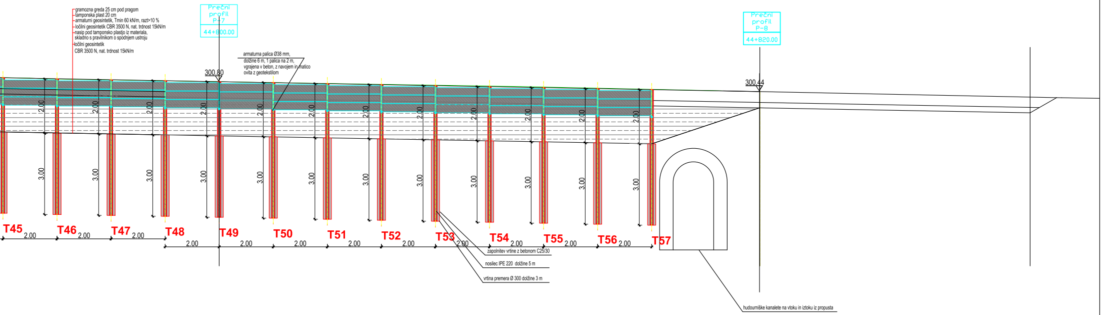
gramozna greda 25 cm pod pragom
tamponska plast 20 cm
armaturni geosintetik, Tmin 60 kN/m, razt>10 %
ločilni geosintetik CBR 3500 N, nat. trdnost 15kN/m
nasip pod tamponsko plastjo iz materiala, skladno s pravilnikom o spodnjem ustroju
ločilni geosintetik CBR 3500 N, nat. trdnost 15kN/m
Prečni profil P-7
44+800.00
300.80
armaturna palica Ø38 mm, dolžine 6 m, 1 palica na 2 m, vgrajena v beton, z navojem in matico ovita z geotekstilom
Prečni profil P-8
44+820.00
300.44
2.00
3.00
T45
T46
T47
T48
T49
T50
T51
T52
T53
T54
T55
T56
T57
zapolnitev vrtine z betonom C25/30
nosilec IPE 220 dolžine 5 m
vrtina premera Ø 300 dolžine 3 m
hudourniške kanalete na vtoku in iztoku iz propusta

Naročnik:
SŽ INFRASTRUKTURA D.O.O
Kolodvorska 11
1000 Ljubljana
projektant:
Projektiranje in svetovanje,
Jurij Čadež, s.p.
Vojkova 12, 6230 Postojna

	ime in priimek	št.
odgovorni projektant	Jurij Čadež, univ.dipl.inž.rud.in geotehnol.	RG0101

objekt:	SANACIJA PLAZU OD km 44+600 DO km 44+800 PROGE JESENICE-SEŽANA	št. projekta	
Načrt:	načrt izkopa in primarne podgradnje	št. risbe	**3**
Risba:	POGLED NA PODPORNE UKREPE	datum	dec. 2023
vrsta dokumentacije	Izvedbeni projekt	merilo:	1:100